PROGRESS INGENIØRFIRMA AS

FRYSJAVEIEN 33E
POSTBOKS 189 KJELSÅS
0411 OSLO

TLF 2202 7900
FAX 2202 7901
www.progressing.no

MÅLESKJEMA PROPELL/AKSEL

Navn: _____ Telefon dagtid: _____
Gateadresse: _____ Mobil: _____
Postnummer: _____ Sted: _____ Telefax: _____

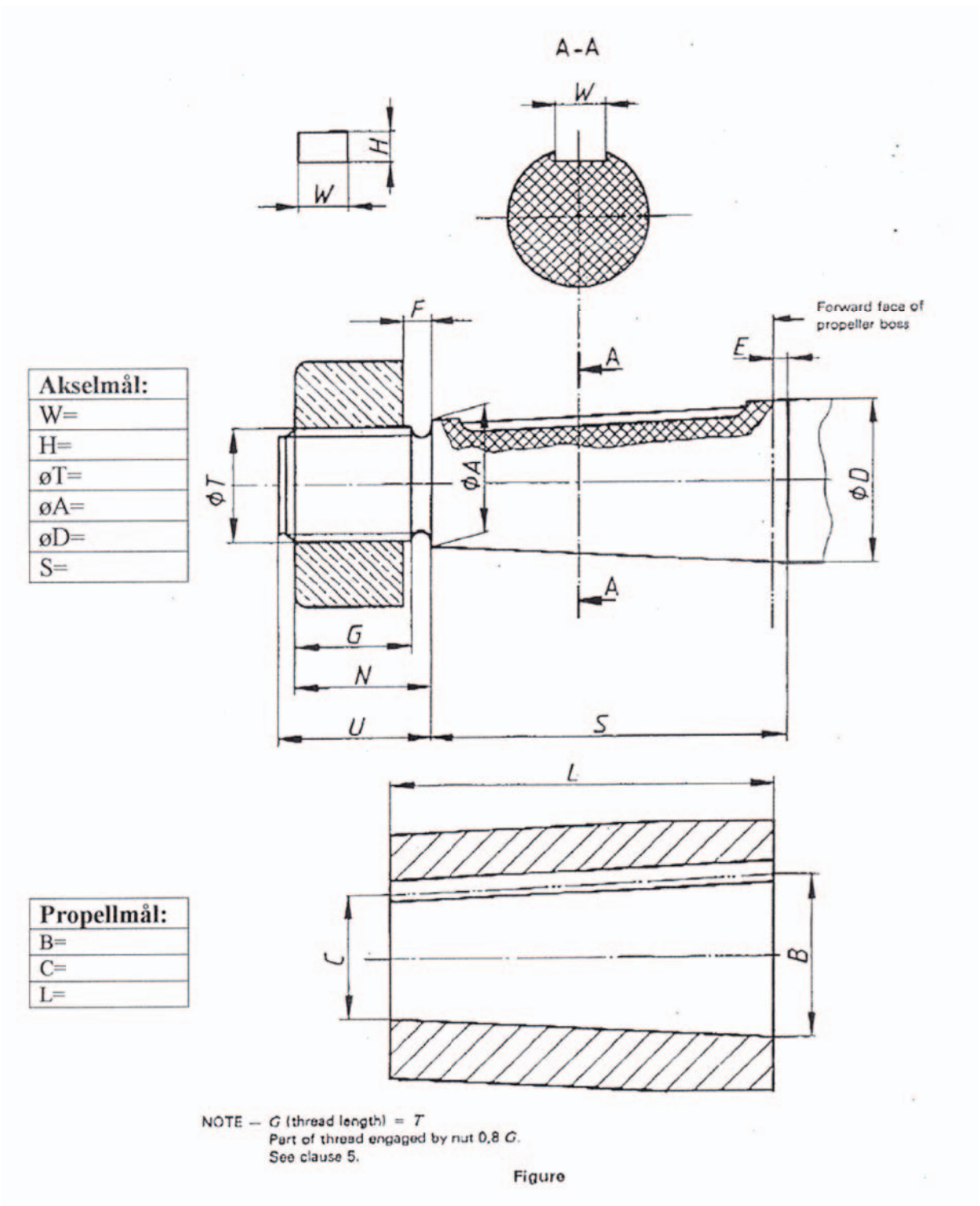

Akselmål:
W=
H=
øT=
øA=
øD=
S=

Propellmål:
B=
C=
L=

NOTE — *G* (thread length) = *T*
Part of thread engaged by nut 0,8 *G*.
See clause 5.

Figure